Easy Stairs
NEXT LEVEL SAFETY

Randbeveiliging

Randbeveiliging

Wilt u ook de veiligheid op uw bouwplaats verhogen? Kies dan voor Randbeveiliging van EasyStairs. Onze Randbeveiligingshekken zijn snel en makkelijk te plaatsen op elk dak en iedere verdieping van uw bouwplaats. Al onze Randbeveiligingshekken voldoen aan de juiste wet- en regelgeving. U weet dus zeker dat u of uw medewerkers met onze Randbeveiliging veilig op hoogtes kunnen werken.

- De Randbeveiliging is uiterst veilig en gecertificeerd volgens de juiste wet- en regelgeving en voldoet aan de Norm EN13374
- Snel & eenvoudig gemonteerd en gedemonteerd
- Volbad verzinkt én gepoedercoat. Overige barriers zijn alleen gecoat wat ervoor zorgt dat ze snel roesten en de kans op roestsporen op zichtwerk niet te vermijden is
- In plaats van een schoprand van plaatstaal is er gekozen voor een “open” schoprand. Hierdoor is deze Barrier minder windgevoelig, voldoet deze gewoon aan de norm (EN 13374) en brengt het als groot voordeel met zich mee dat de Barrier slechts 12 KG weegt (in tegenstelling tot de 18 á 19 KG van de meeste barriers op de huidige markt)
- De Barrier is leverbaar in alle gangbare RAL-kleuren
- De Safety Barrier bestaat uit gelaste, gegalvaniseerde en RAL-gelakte stalen staven. Maximale overspanning tussen de palen is 2.400 mm. Op aanvraag verkrijgbaar met logo op het bord
- Ruim aanbod houders en bevestigingen verkrijgbaar

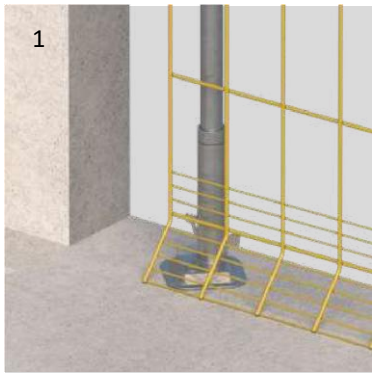

Balkonbevestiging

Voetbevestiging

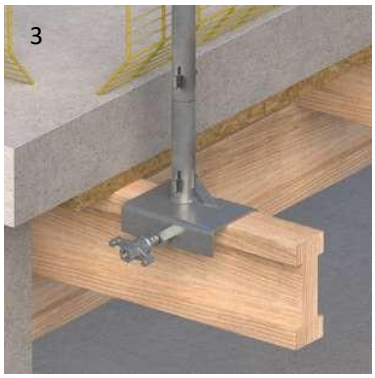

Balkbevestiging

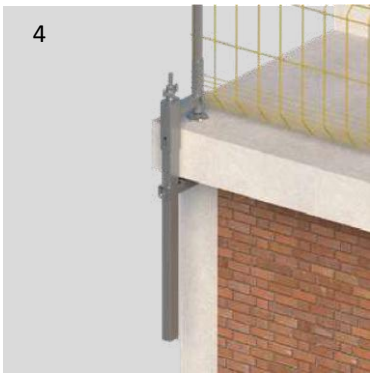

Klembevestiging

Trap bevestiging

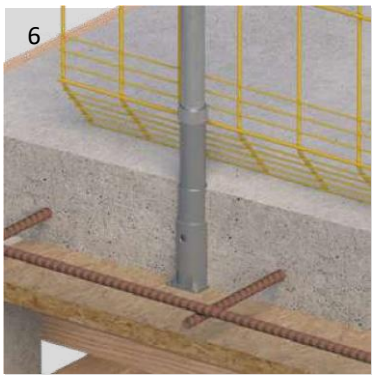

Horizontale instorthuls

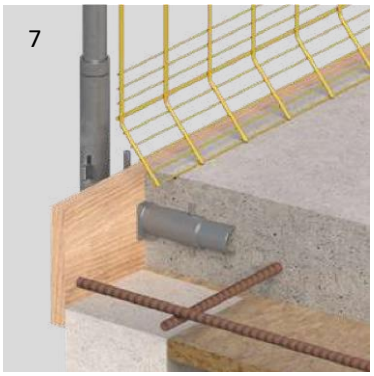

Verticale instorthuls

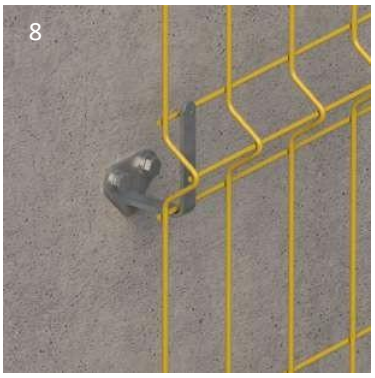

Muurbevestiging

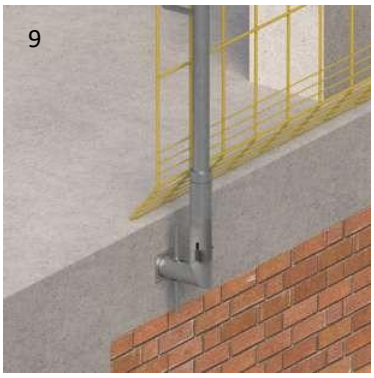

Haakse houder

Staal constructie bevestiging

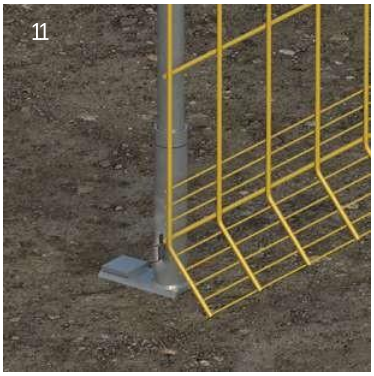

Grond bevestiging

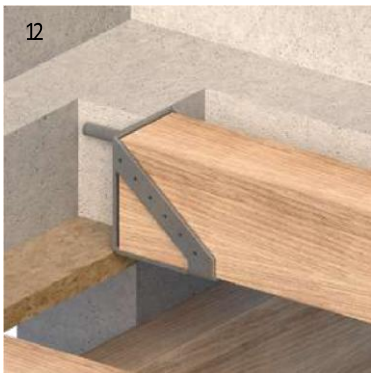

Werkplatform bevestiging

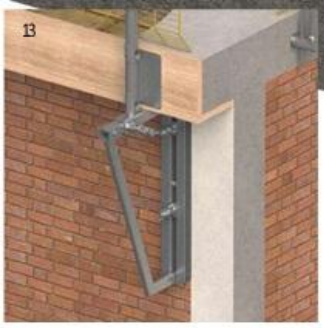

Bekistingsbalk

Verstelbare balkonbevestiging

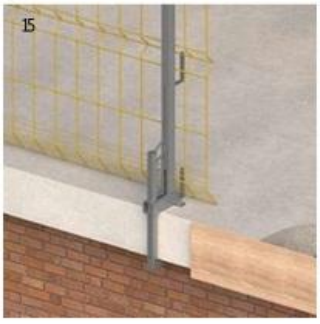

Beugelklem met veiligheidstaander

Dubbele muurbevestiging

Onderdelen

Safety Barrier 2.500 mm	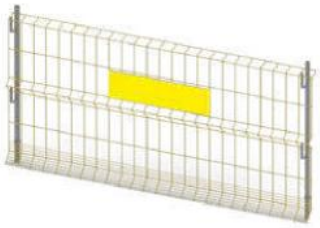
Safety Barrier 1.250 mm	
Safety Barrier met schoprand 2.500 mm	
Safety Barrier met schoprand 1.250 mm	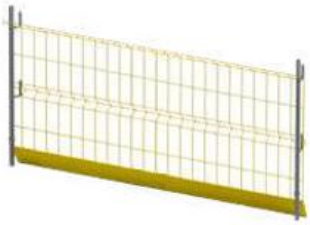
Houten planken	
Steigerbuis	

Standaard staander	
Stalen voet	
Veiligheidsstaander verlengstuk 190 mm	
Veiligheidsstaander verlengstuk 250 mm	
Balkonbevestiging	
Staal constructie bevestiging	
Haakse houder	
Horizontale instorthuls	

Verticale instorthuls	
Werkplatform bevestiging	
Muurbevestiging	
Beugelklem met veiligheidsstaander	
Voetbevestiging	
Balkbevestiging	
Klembevestiging L500	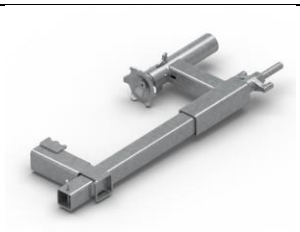
Klembevestiging L800	

Trap bevestiging	
Grond bevestiging	
Plank bevestiging	
Bekistingsbalk	
Verstelbare balkonbevestiging	
Dubbele muurbevestiging	

Transport frame	
Houten transportbox	
Transport bak	
Transport kooi	

Safety Barrier 2.500 mm:
De Safety Barrier 2.500 bestaat uit robuuste, verzinkt stalen staven. De maximale afstand tussen de palen bedraagt 2.400 mm. De Safety Barrier 2.500 mm is verkrijgbaar in een verzinkt of gepoedercoate uitvoering. Op aanvraag ook verkrijgbaar met logo op het bord.

- **Toepassing:** Het beveiliging van de werkrand om vallen van personen, gereedschap of bouwmateriaal te voorkomen
- **Gewicht:** 12,00 kg
- **Draaddiameter:** 6 mm
- **Transport:** Transportframe – 100 stuks

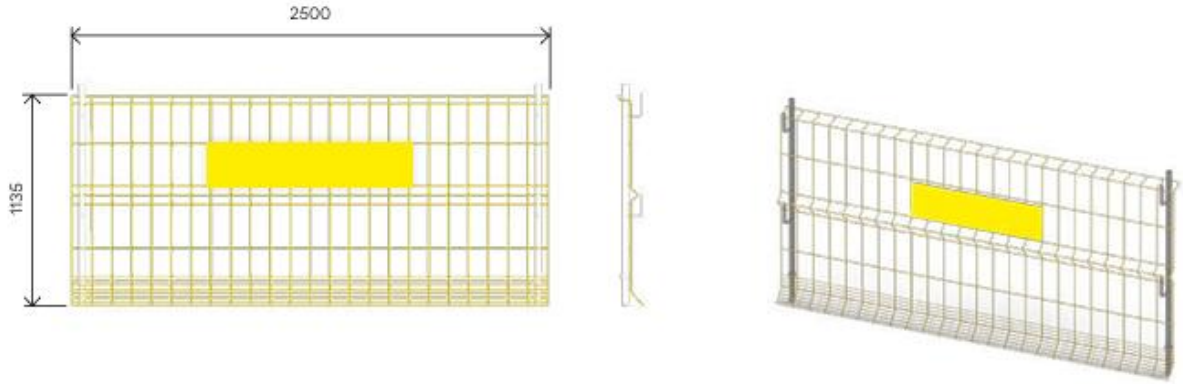

Safety Barrier 1.250 mm:
De Safety Barrier 1.250 bestaat uit robuuste, verzinkt stalen staven. De maximale afstand tussen de palen bedraagt 1.150 mm. De Safety Barrier 1.250 mm is verkrijgbaar in een verzinkt of gepoedercoate uitvoering. Op aanvraag ook verkrijgbaar met logo op het bord.

- **Toepassing:** Het beveiliging van de werkrand om vallen van personen, gereedschap of bouwmateriaal te voorkomen
- **Gewicht:** 6,20 kg
- **Draaddiameter:** 6 mm
- **Transport:** Transportframe – 100 stuks

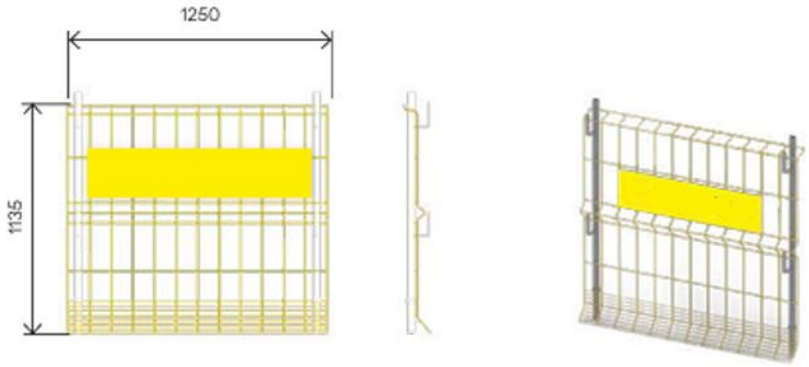

Safety Barrier met schoprand 2.500 mm:
De Safety Barrier 2.500 met schoprand bestaat uit robuuste, verzinkt stalen staven. De maximale afstand tussen de palen bedraagt 2.400 mm. De Safety Barrier met schoprand 2.500 mm is verkrijgbaar in een verzinkt of gepoedercoate uitvoering. Op aanvraag ook verkrijgbaar met logo op het bord.

- **Toepassing:** Het beveiliging van de werkrand om vallen van personen, gereedschap of bouwmateriaal te voorkomen
- **Gewicht:** 14,70 kg
- **Draaddiameter:** 6 mm
- **Transport:** Transportframe – 100 stuks

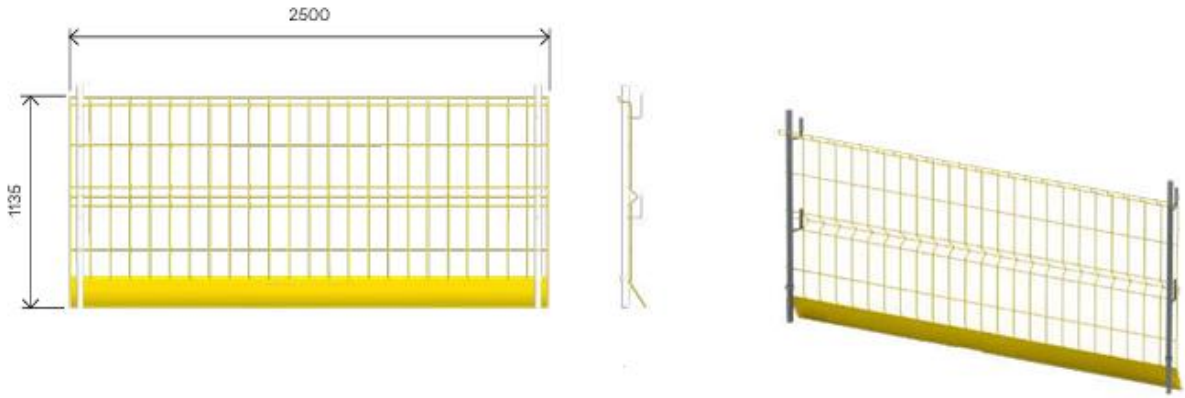

Safety Barrier met schoprand 1.250:
De Safety Barrier met schoprand 1.250 bestaat uit robuuste, verzinkt stalen staven. De maximale afstand tussen de palen bedraagt 1.150 mm. De Safety Barrier met schoprand 1.250 mm is verkrijgbaar in een verzinkt of gepoedercoate uitvoering. Op aanvraag ook verkrijgbaar met logo op het bord.

- **Toepassing:** Het beveiliging van de werkrand om vallen van personen, gereedschap of bouwmateriaal te voorkomen
- **Gewicht:** 7,40 kg
- **Draaddiameter:** 6 mm
- **Transport:** Transportframe – 100 stuks

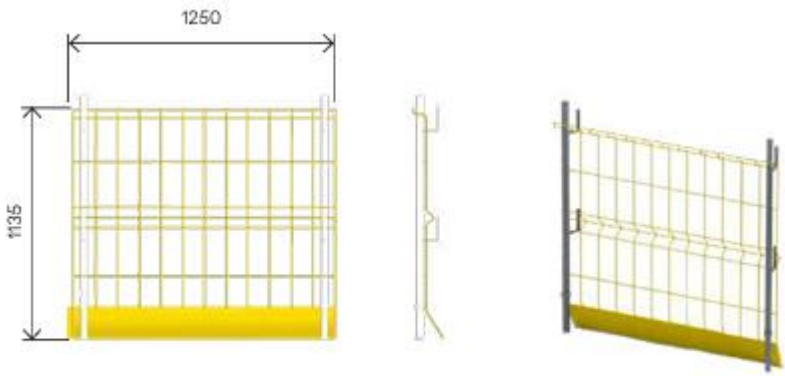

Houten planken:
Afmetingen: 2.500 x 150 mm. De maximale afstand tussen de palen bedraagt 2.000 mm. Op aanvraag ook verkrijgbaar met logo op de planken.

- **Toepassing:** Het beveiliging van de werkrand om vallen van personen te voorkomen
- **Gewicht:** 6,50 kg
- **Plank dikte:** 32 mm
- **Transport:** Transportframe – 230 stuks of Transport kooi – 180 stuks

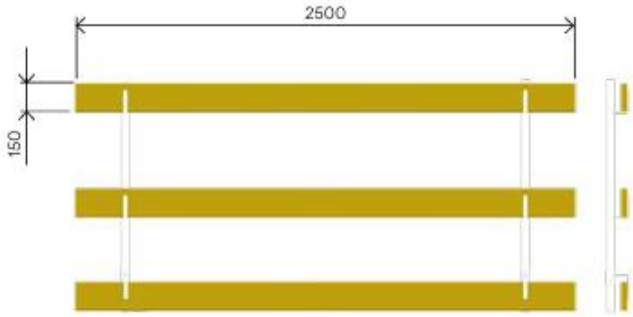

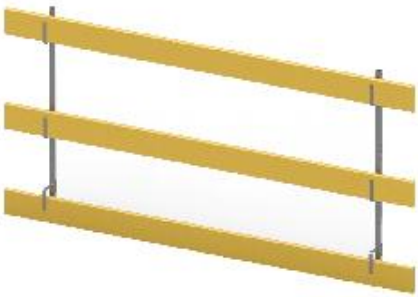

Steigerbuis:
Stalen steigerbuizen, dienen gemonteerd te worden op de haken van de standaard staanders.

- **Toepassing:** Het beveiliging van de werkrand om vallen van personen te voorkomen
- **Verkrijgbaar in verschillende afmetingen:**
- **Bereik:** 500 – 700 mm | **Gewicht:** 1,90 kg | **Transport:** Houten transportbox – 500 stuks of Transport bak – 500 stuks of Transport kooi – 760 stuks
- **Bereik:** 700 – 1.050 mm | **Gewicht:** 2,80 kg | **Transport:** Houten transportbox – 350 stuks of Transport bak – 350 stuks of Transport kooi – 480 stuks
- **Bereik:** 1.050 – 1.750 mm | **Gewicht:** 5,30 kg | **Transport:** Houten transportbox – 190 stuks of Transport bak – 190 stuks of Transport kooi – 270 stuks
- **Bereik:** 1.750 – 3.000 mm | **Gewicht:** 8,90 kg | **Transport:** Transportframe – 160 stuks

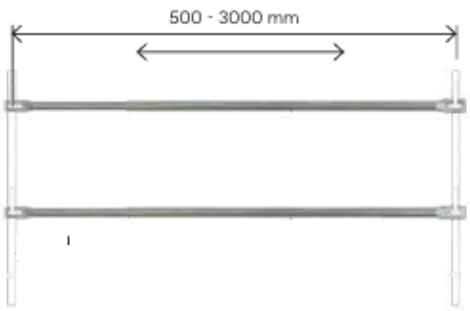

Standaard staander:
Een universele staander geschikt voor alle EasyStairs randbeveiligingshekken, houten palen en steigerbuizen.

- **Toepassing:** Geschikt voor alle bovenstaande randbeveiligingshekken, houten palen en steigerbuizen
- **Gewicht:** 3,70 kg
- **Transport:** Houten transportbox – 50 stuks of Transport bak – 134 stuks of Transport kooi – 340 stuks

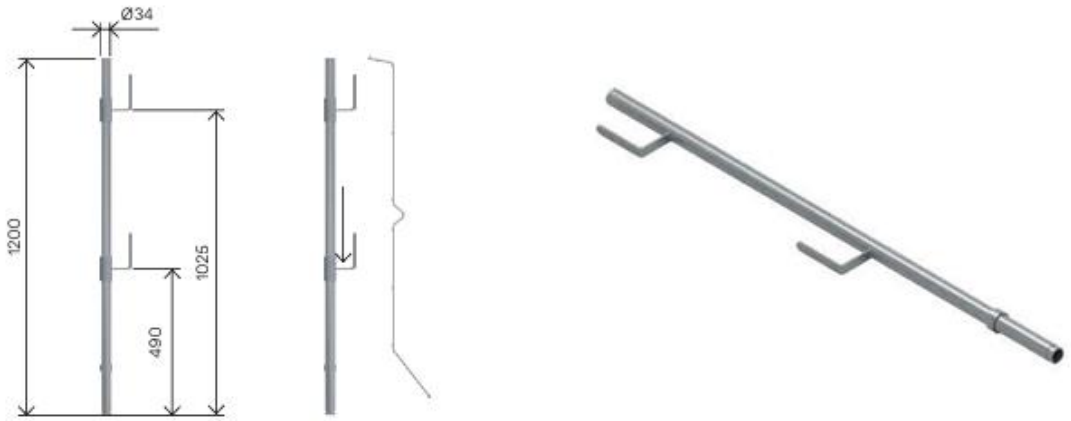

Veiligheidstaander verlengstuk 190 & 250 mm:
Veiligheidstaander verkrijgbaar in 190 mm en 250 mm.

- **Toepassing:** Door middel van dit verlengstuk kan de standaard staander verlengd worden
- **Verkrijgbaar in verschillende afmetingen:**
- **Lengte:** 190 mm | **Gewicht:** 1,10 kg | **Transport:** Houten transportbox – 220 stuks of Transport bak – 384 stuks of Transport kooi – 1.050 stuks
- **Lengte:** 250 mm | **Gewicht:** 1,40 kg | **Transport:** Houten transportbox – 220 stuks of Transport bak – 320 stuks of Transport kooi – 900 stuks

Balkonbevestiging:

- **Toepassing:** Geschikt voor montage op horizontale werkvlakken
- **Gewicht:** 1,30 kg
- **Transport:** Houten transportbox – 250 stuks of Transport bak – 369 stuks of Transport kooi – 1.000 stuks

Voetbevestiging:
Verticaal geschroefde houder.

- **Toepassing:** Geschikt voor verticaal oppervlak bij de bouw van buitenmuren (baksteen)
- **Gewicht:** 1,50 kg
- **Transport:** Houten transportbox – 190 stuks of Transport bak – 288 stuks of Transport kooi – 800 stuks

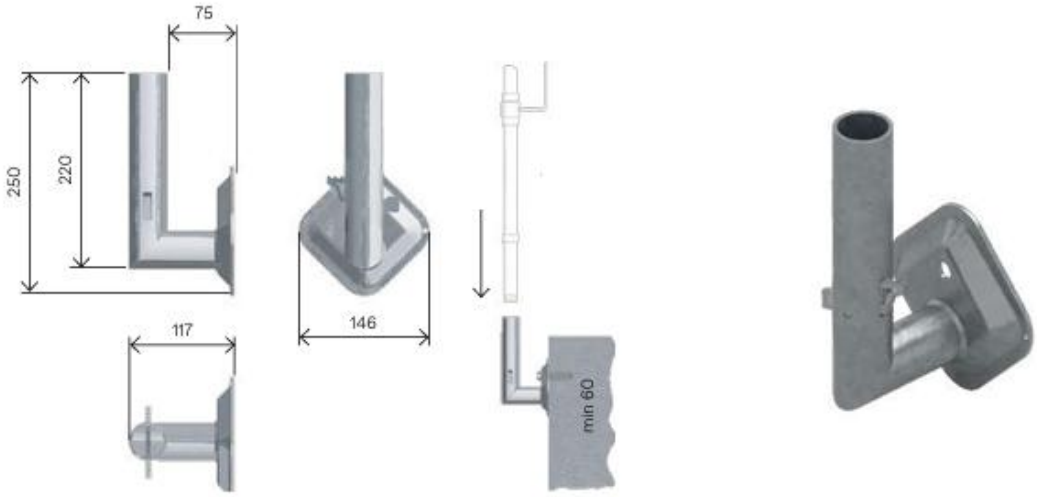

Balkbevestiging:
Geschikt voor elke balkhoogte met een maximale breedte van de bovenste T-flens van 95 mm.

- **Toepassing:** Geschikt voor gebruik op liggers of houten balken
- **Gewicht:** 3,40 kg
- **Transport:** Houten transportbox – 110 stuks of Transport bak – 172 stuks of Transport kooi – 380 stuks

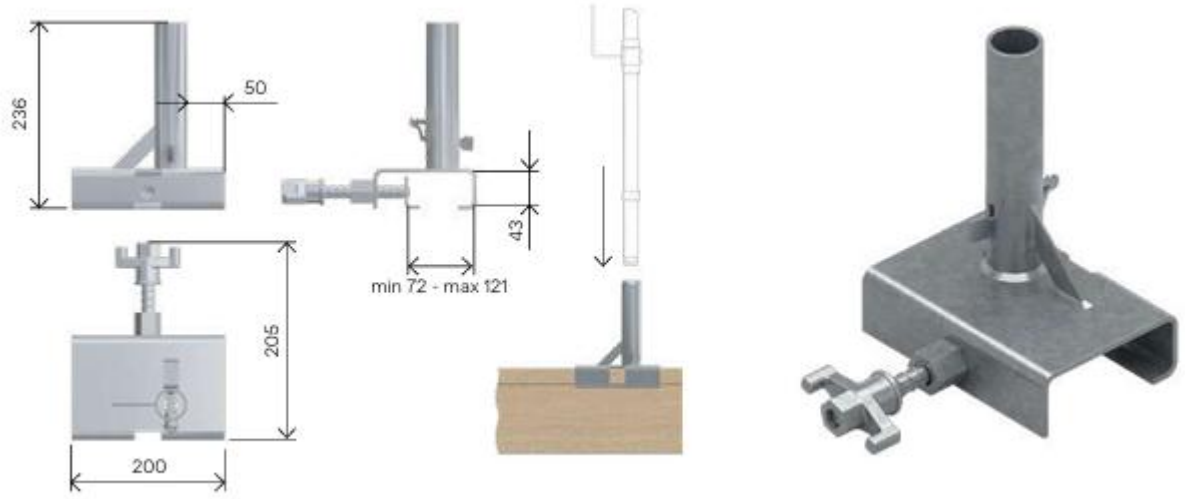

Staal constructie bevestiging:
Houder voor staalconstructie ter verbetering van de klemming van de houder. Voorzien van tandvormige bevestigingsranden.

- **Toepassing:** Geschikt voor stalen constructies zoals damwanden of stalen platen
- **Gewicht:** 2,70 kg
- **Transport:** Houten transportbox – 130 stuks of Transport bak – 192 stuks of Transport kooi – 450 stuks

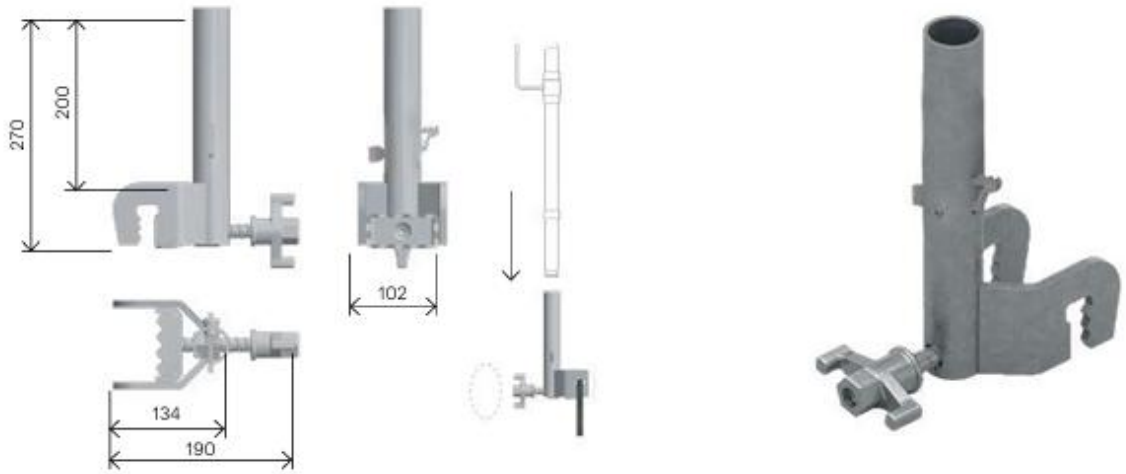

Haakse houder:

- **Toepassing:** Geschikt voor bevestiging aan verticale permanente oppervlakken
- **Gewicht:** 1,70 kg
- **Transport:** Houten transportbox – 220 stuks of Transport bak – 320 stuks of Transport kooi – 710 stuks

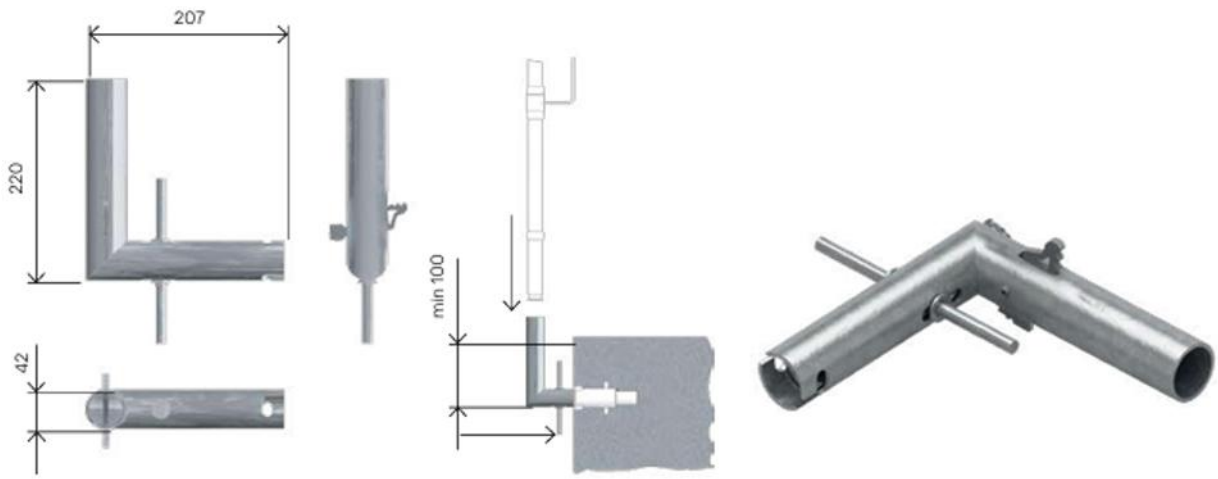

Klembevestiging L500 & L800:
Universele oplossing.

- **Toepassing:** Vastklemmen van de standaard staander op horizontale oppervlakken zoals plafonds, betonbalken of trappen
- **Verkrijgbaar in verschillende afmetingen:**
- **L500** | **Gewicht:** 5,50 kg | **Transport:** Houten transportbox – 30 stuks of Transport bak – 52 stuks of Transport kooi – 150 stuks
- **L800** | **Gewicht:** 8,50 kg | **Transport:** Houten transportbox – 30 stuks of Transport bak – 52 stuks of Transport kooi – 150 stuks

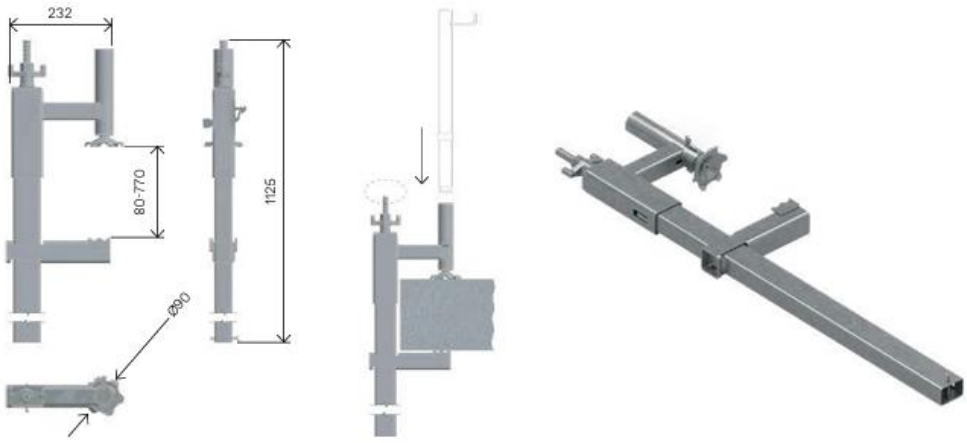

Trap bevestiging:
Universele klem voor platen en traptreden met een klembereik van 15 – 330 mm.

- **Toepassing:** Geschikt voor gebruik op zowel horizontale als verticale oppervlakken zoals plafonds, betonbalken, trappen en muren. Deze klem kan op een traptreden worden bevestigd.
- **Gewicht:** 7,00 kg
- **Transport:** Houten transportbox – 60 stuks of Transport bak – 96 stuks of Transport kooi – 180 stuks

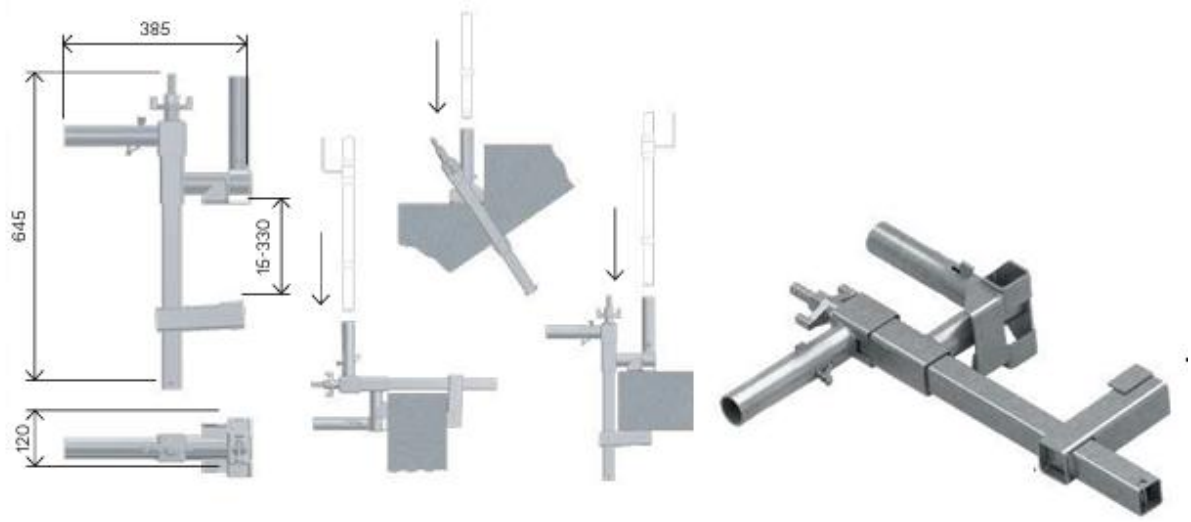

Horizontale instorthuls:
Permanente houder, bestand tegen de meeste (bouwplaats)materialen zoals betonmengel, kalkmelk, etc.

- **Toepassing:** Geschikt in combinatie met de standaard staander
- **Gewicht:** 0,10 kg
- **Transport:** Houten transportbox – 930 stuks of Transport bak – 1.360 stuks of Transport kooi – 4.500 stuks

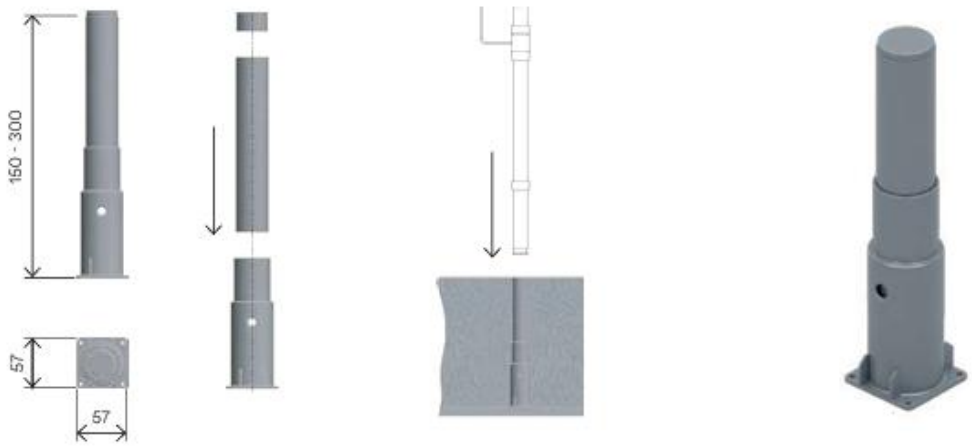

Verticale instorthuls:
Permanente houder, bestand tegen de meeste (bouwplaats)materialen zoals betonmengel, kalkmelk, etc.

- **Toepassing:** Geschikt in combinatie met de standaard staander
- **Gewicht:** 0,20 kg
- **Transport:** Houten transportbox – 980 stuks of Transport bak – 1.440 stuks of Transport kooi – 4.500 stuks

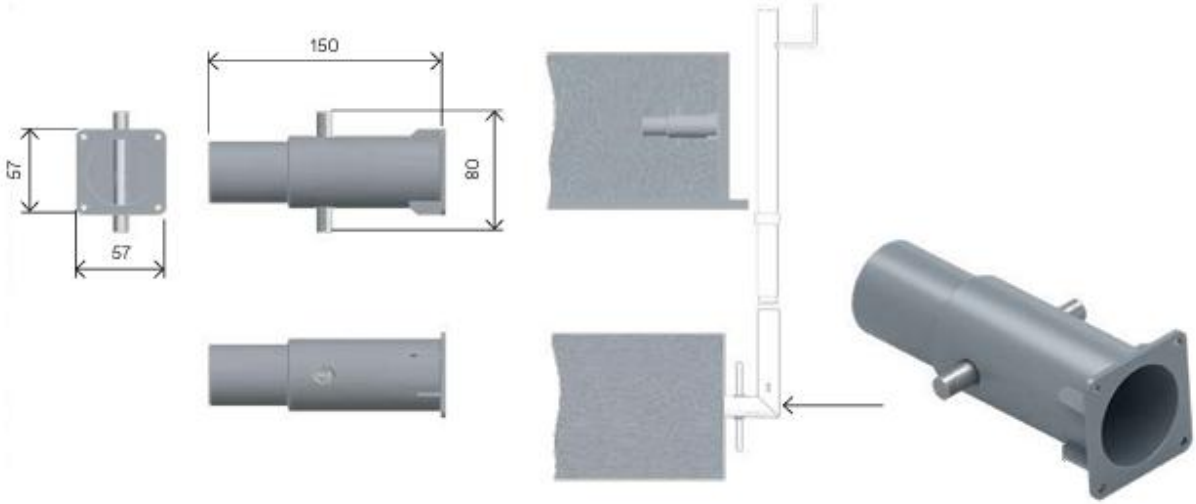

Grond bevestiging:
Insteekhouder, geschikt tegen hoge weerstand.

- **Toepassing:** Geschikt voor gebruik in de grond, nabij de rand van grondwerken
- **Gewicht:** 2,40 kg
- **Transport:** Houten transportbox – 100 stuks of Transport bak – 153 stuks of Transport kooi – 450 stuks

Plank bevestiging:
Extra houder voor de onderste rij planken, te gebruiken ter bescherming van de houten plank.

- **Toepassing:** Het beschermen van de plank die als schoprand dient
- **Gewicht:** 0,30 kg
- **Transport:** Houten transportbox – 1.050 stuks of Transport bak – 1.600 stuks of Transport kooi – 5.000 stuks

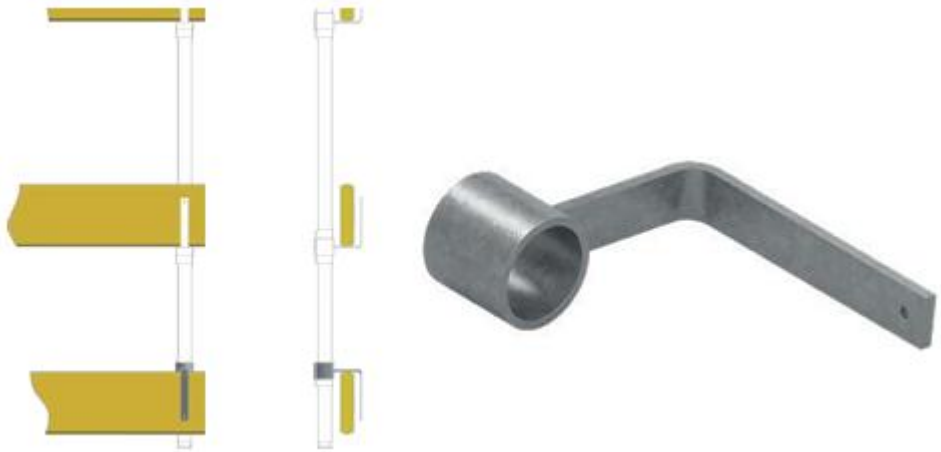

Werkplatform bevestiging:
Deze bevestigingen dienen altijd in paren te worden gebruikt, waarbij ze tegenover elkaar worden gemonteerd.

- **Toepassing:** Geschikt voor het monteren van werkplatforms in ruimtes die door twee wanden worden begrensd, zoals bijvoorbeeld liftschachten
- **Gewicht:** 1,80 kg
- **Transport:** Houten transportbox – 200 stuks of Transport bak – 304 stuks of Transport kooi – 670 stuks

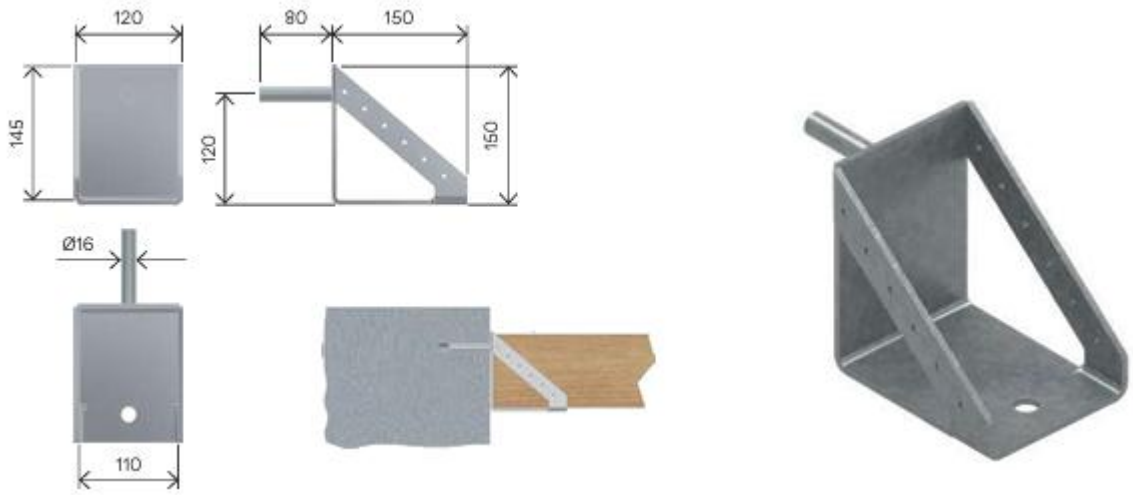

Muurbevestiging:
T.b.v. Safety-barrier bescherming.

- **Toepassing:** Dient direct op de muur te worden aangebracht ter bescherming van open ruimte zoals duuropeningen en raamopeningen
- **Gewicht:** 0,30 kg
- **Transport:** Houten transportbox – 1.050 stuks of Transport bak – 1.600 stuks of Transport kooi – 5.000 stuks

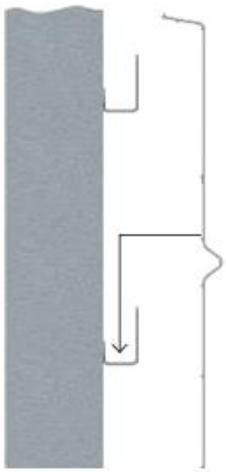

Dubbele muurbevestiging:
T.b.v. Safety-barrier bescherming.

- **Toepassing:** Dient direct op de muur te worden aangebracht ter bescherming van open ruimte zoals duuropeningen en raamopeningen. Het is ook mogelijk om de bevestiging in een nis te monteren
- **Gewicht:** 1,70 kg
- **Transport:** Houten transportbox – 280 stuks of Transport bak – 400 stuks of Transport kooi – 1.500 stuks

Bekistingsbalk:
Maakt bekistingswerkzaamheden mogelijk aan randen die buiten de omtrek van de wand uitsteken.

- **Toepassing:** Wordt gebruikt om de randen van het werkgebied te zekeren
- **Gewicht:** 14,20 kg
- **Transport:** Houten transportbox – 50 stuks of Transport bak – 70 stuks of Transport kooi – 90 stuks

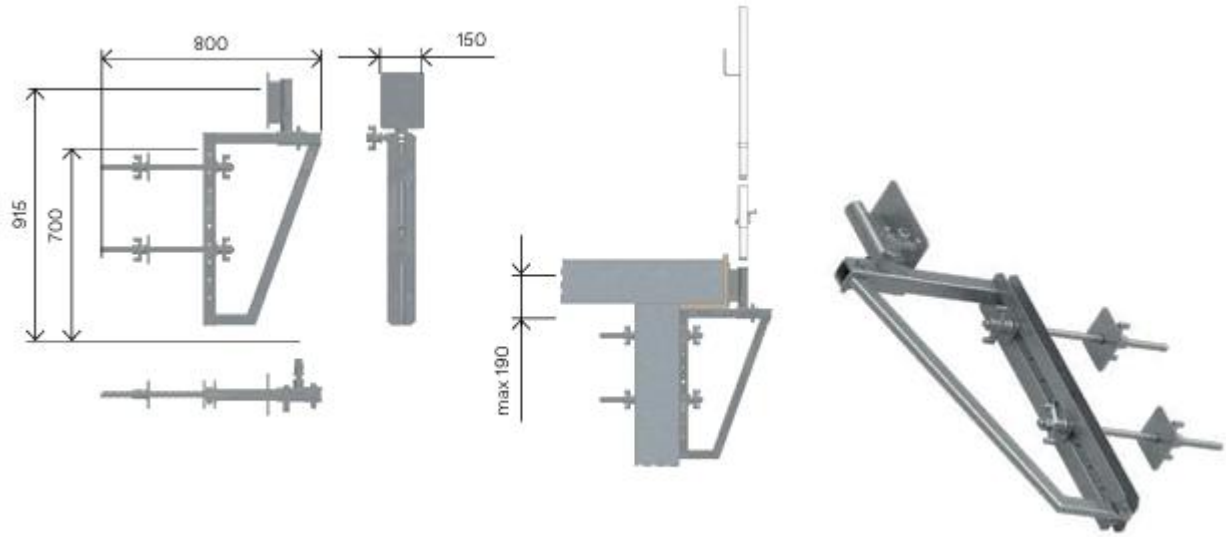

Verstelbare balkonbevestiging:
Maakt het gebruik op staal- en betonconstructies gemakkelijker. Met deze bevestiging kan de Safety-barrier tot 350 mm van de montageplek worden verplaatst.

- **Toepassing:** Geschikt voor gebruik op constructies van staal en gewapend beton
- **Gewicht:** 3,90 kg
- **Transport:** Houten transportbox – 60 stuks of Transport bak – 108 stuks of Transport kooi – 320 stuks

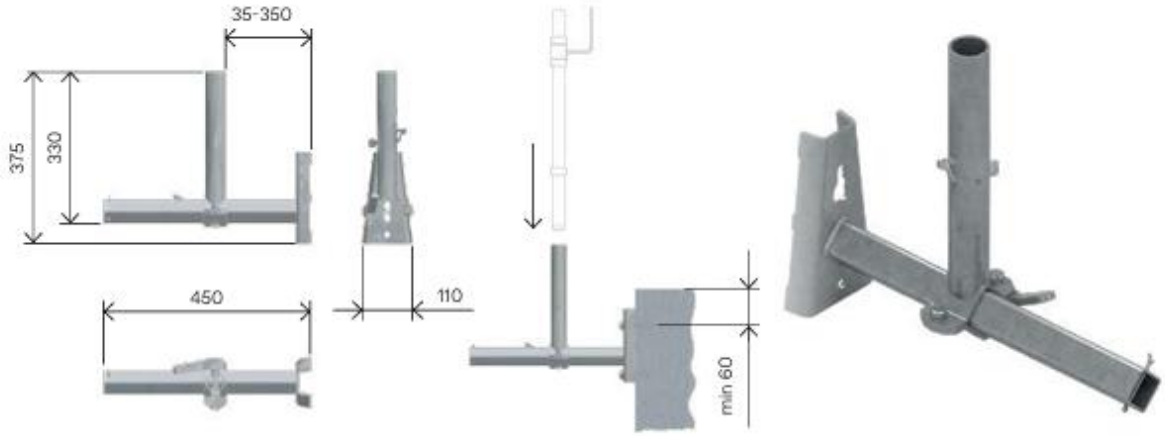

Beugelklem met veiligheidstaander:

- **Toepassing:** Geschikt voor gebruik op een horizontale oppervlak
- **Gewicht:** 7,20 kg
- **Transport:** Transport bak – 60 stuks of Transport kooi – 180 stuks

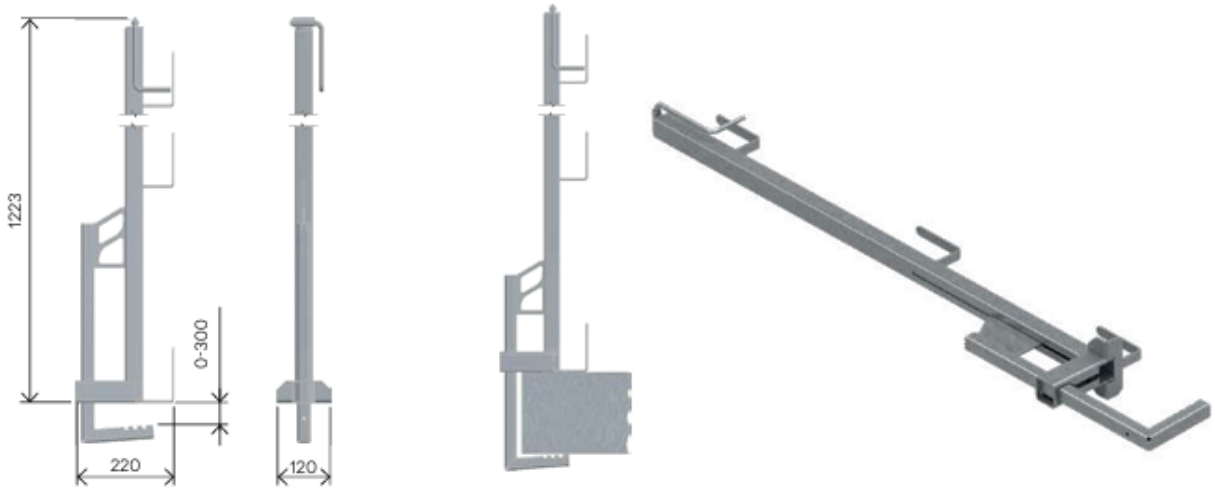

Stalen voet:

- **Toepassing:** Geschikt i.c.m. de standaard staander
- **Gewicht:** 4,80 kg
- **Transport:** Houten transportbox – 200 stuks of Transport bak – 210 stuks of Transport kooi – 260 stuks

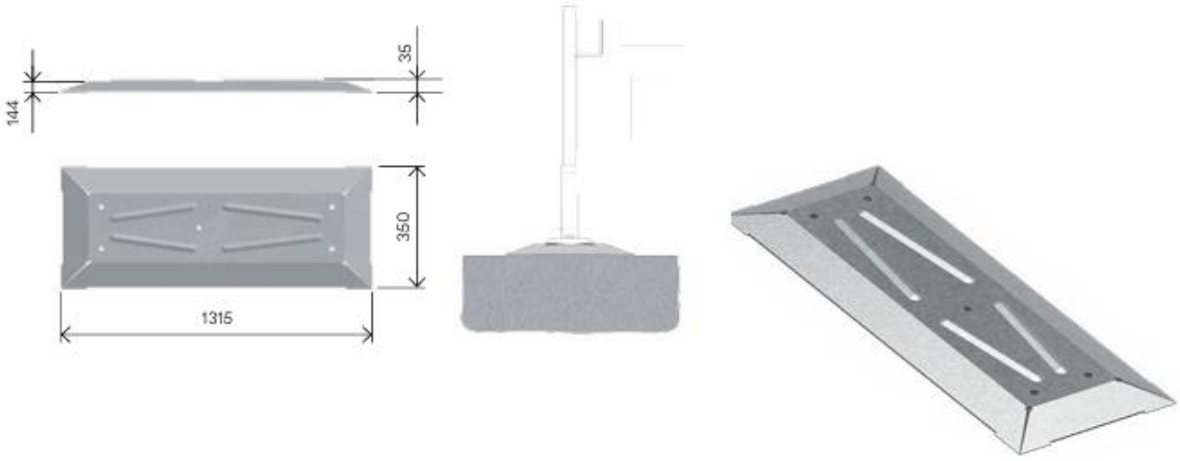

Transport frame:

- **Toepassing:** Geschikt voor de opslag van Safety-barriers, houten planken en steigerbuis 1.750 mm. Het is mogelijk om de frames op elkaar te stapelen.
- **Gewicht:** 76,00 kg

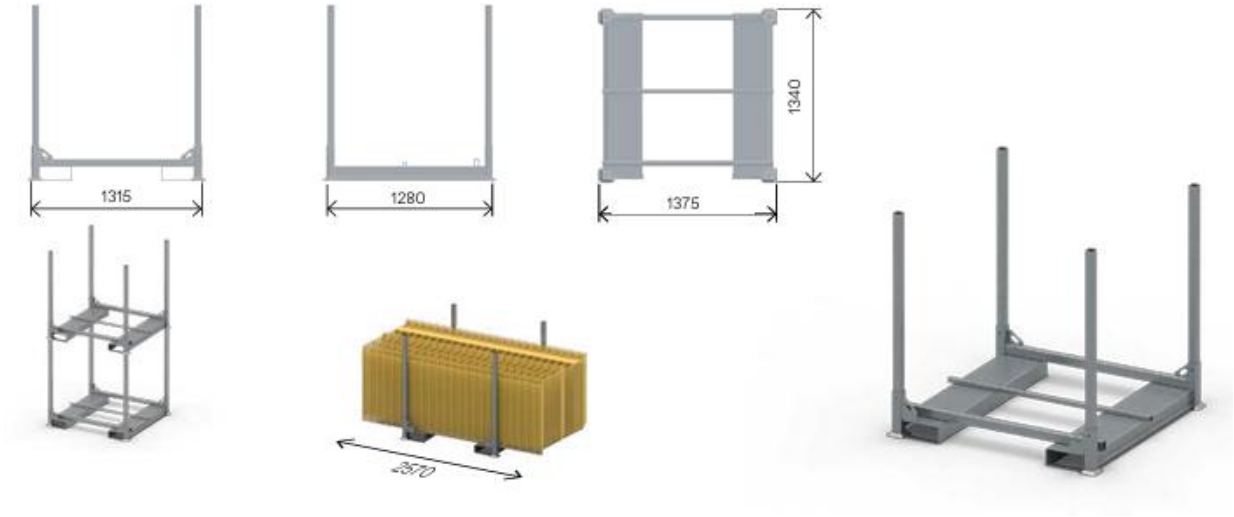

Houten transportbox:

- **Toepassing:** Een voordelige optie voor het opslaan van onderdelen. De houten transportbox is stapelbaar
- **Gewicht:** 83,00 kg

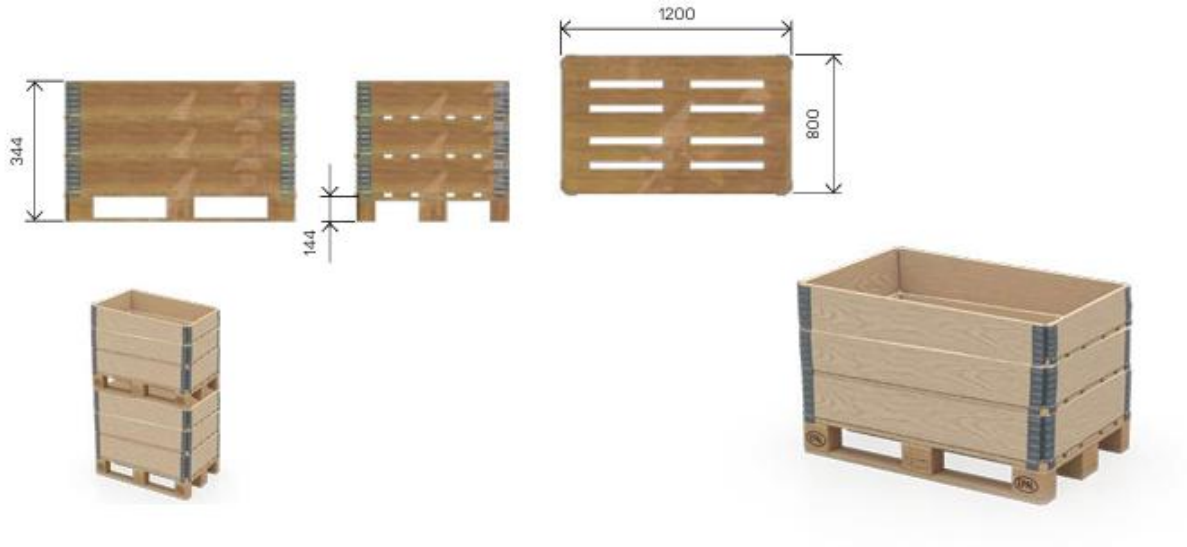

Transport bak:

- **Toepassing:** Voorzien van grepen in de bovenhoeken (voor kraantransport en stapelen) en aan de onderkant (voor transport met een heftruck). Geschikt voor kleinere randbeveiliging onderdelen te transporteren en op te slaan. Voorzien van versterkte gaaswanden.
- **Gewicht:** 60,00 kg

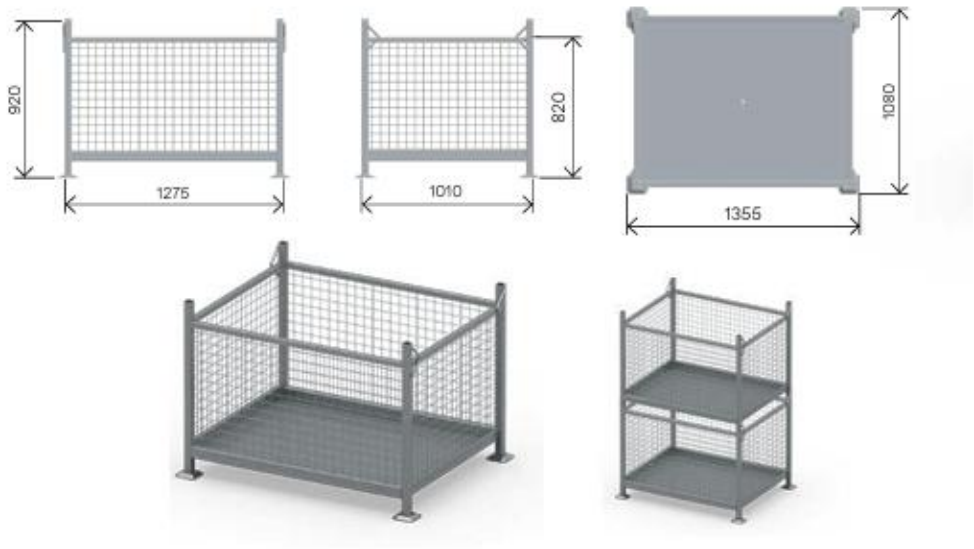

Transport kooi:

- **Toepassing:** Voorzien van grepen in de bovenhoeken (voor kraantransport en stapelen) en aan de onderkant (voor transport met een heftruck). Geschikt voor kleinere randbeveiliging onderdelen te transporteren en op te slaan. Voorzien van versterkte gaaswanden.
- **Gewicht:** 253,00 kg

Capaciteit van de verschillende transportboxen:

Artikel	Transportframe	Houten transportbox	Transport bak	Transport kooi
Houten planken	230	-	-	180
Steigerbuis 500	-	350	500	760
Steigerbuis 700	-	350	350	480
Steigerbuis 1.050	-	190	190	270
Steigerbuis 1.750	160	-	-	160
Standaard staander	-	50	134	340
Veiligheidstaander Verlengstuk 250 mm	-	220	320	900
Veiligheidstaander Verlengstuk 190 mm	-	220	384	1.050
Balkonbevestiging	-	250	369	1.000
Voetbevestiging	-	190	288	800
Balkbevestiging	-	110	172	380
Staal constructie bevestiging	-	130	192	450
Haakse houder	-	220	320	710
Klembevestiging L500 & L800	-	30	52	150
Trap bevestiging	-	60	96	180
Horizontale instorthuls	-	930	1.360	4.500
Grond bevestiging	-	100	153	450
Plank bevestiging	-	1.050	1.600	5.000
Werkplatform bevestiging	-	200	304	670
Muurbevestiging	-	1.050	1.600	5.000

Artikel	Transportframe	Houten transportbox	Transport bak	Transport kooi
Dubbele muurbevestiging	-	280	400	1.500
Bekistingsbalk	-	50	70	90
Verstelbare balkonbevestiging	-	60	108	320
Beugelklem met veiligheidstaander	-	-	60	180
Stalen voet	-	200	210	260
Safety barrier 2.500 mm	100	-	-	-
Safety barrier 1.250 mm	100	-	-	-
Safety barrier met schoprand 2.500 mm	100	-	-	-
Safety barrier met schoprand 1.250 mm	100	-	-	-

Easy Stairs
NEXT LEVEL SAFETY
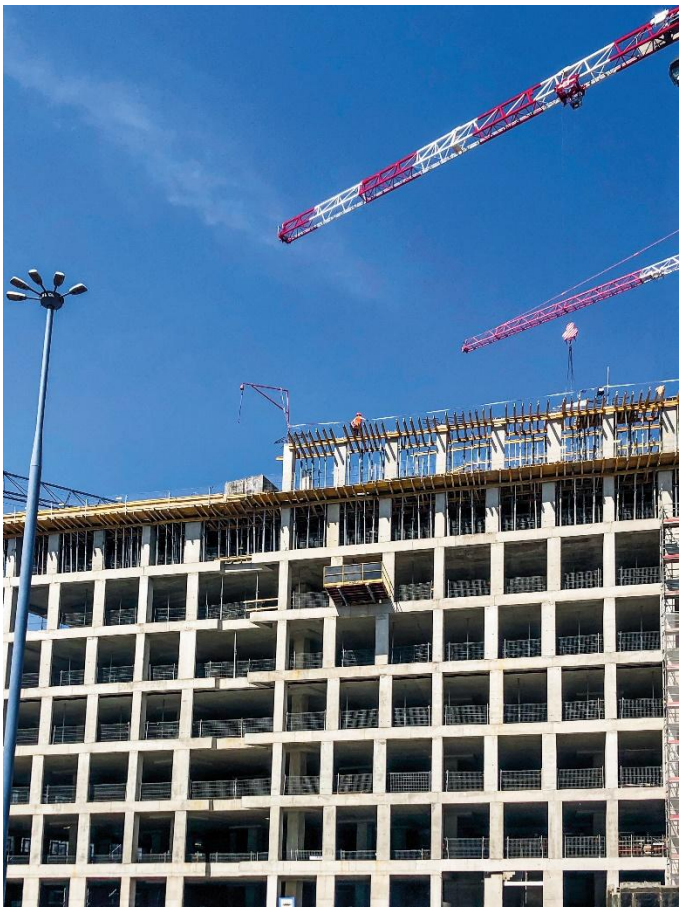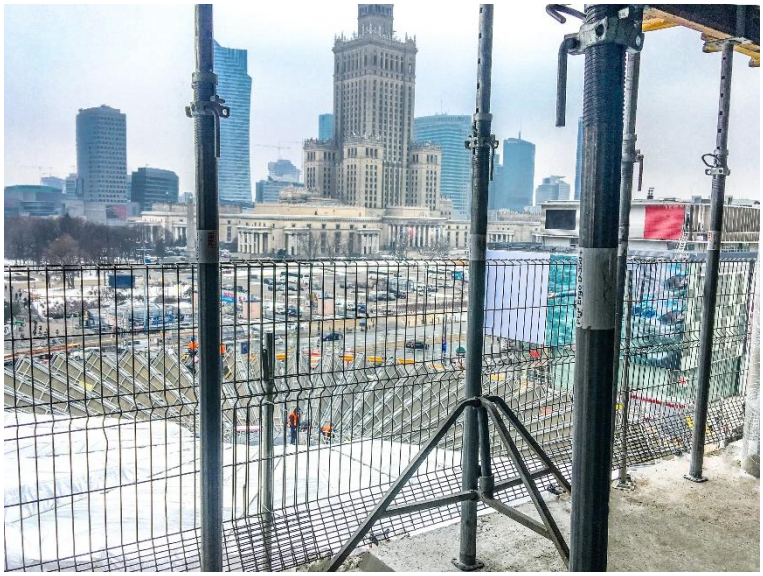
Easy Stairs
NEXT LEVEL SAFETY